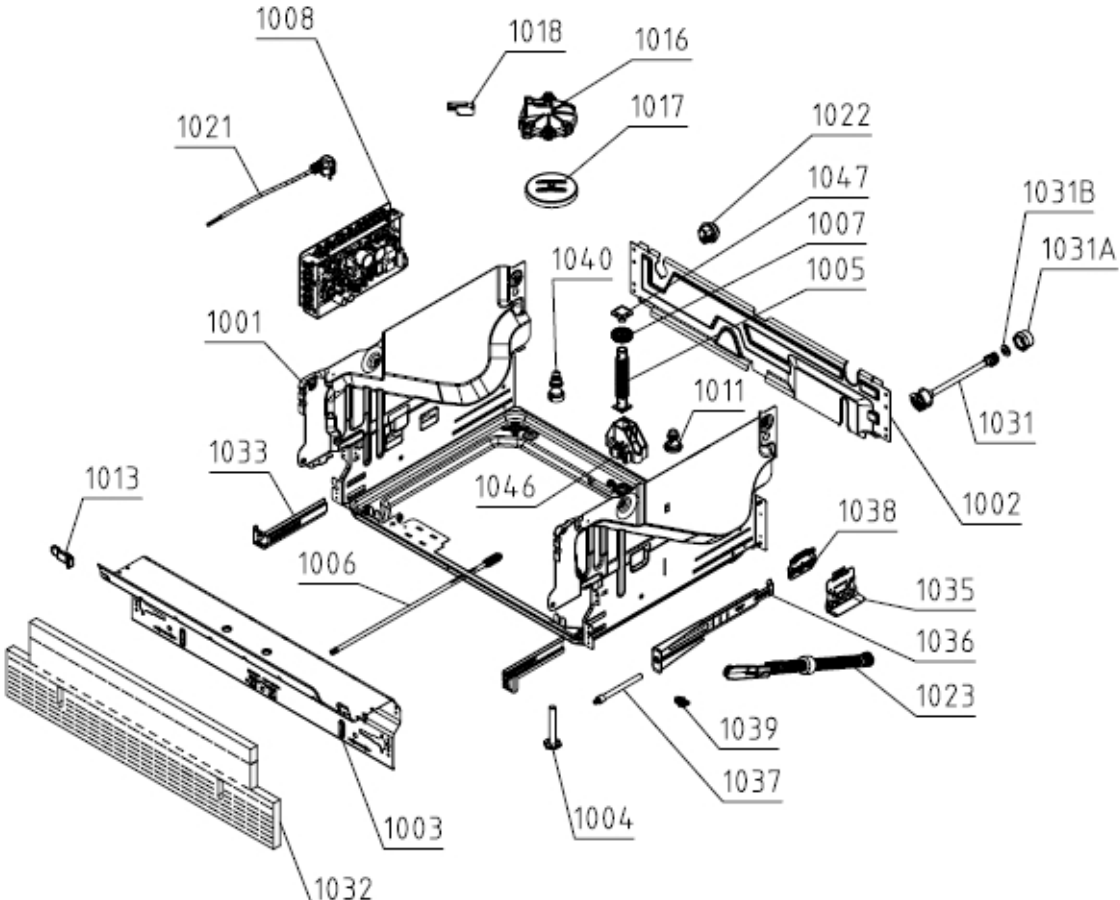
1008
1018
1016
1017
1021
1022
1047
1007
1005
1031B
1031A
1040
1001
1011
1031
1033
1013
1046
1002
1038
1006
1035
1036
1023
1039
1037
1004
1003
1032

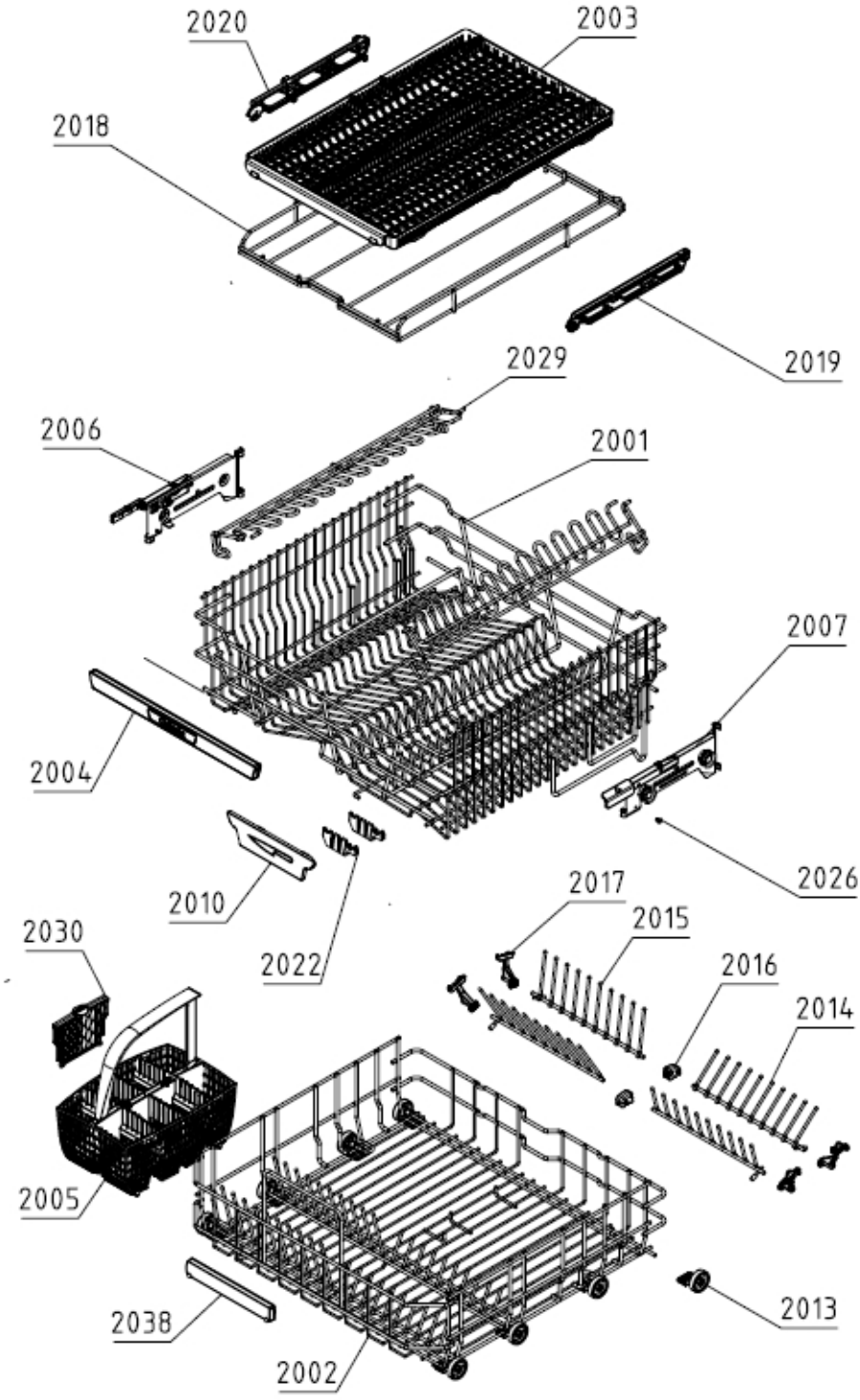
2020
2003
2018
2019
2029
2006
2001
2007
2004
2026
2010
2022
2017
2015
2030
2016
2014
2005
2013
2038
2002

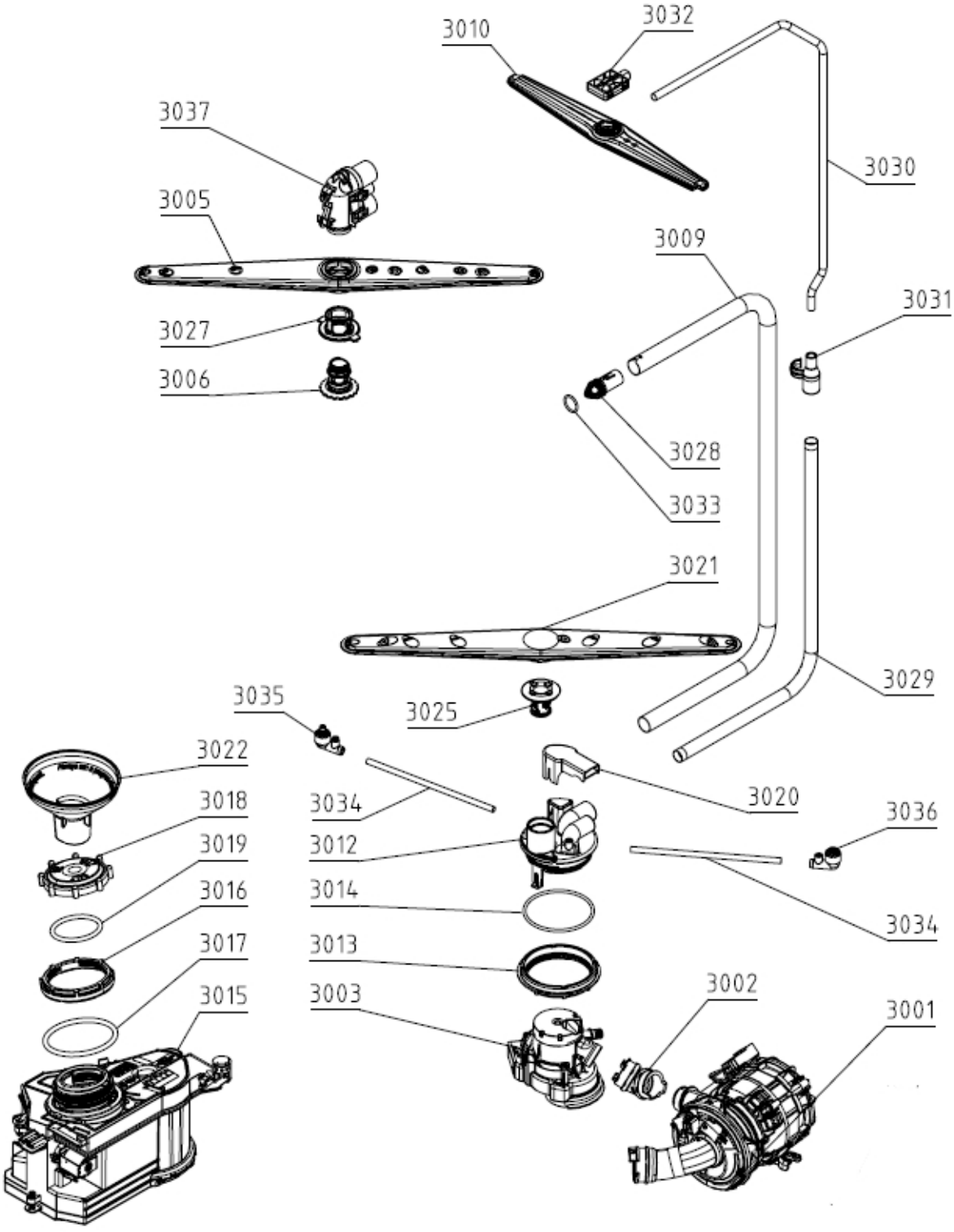
3010
3032
3037
3030
3005
3009
3031
3027
3006
3028
3033
3021
3029
3035
3025
3022
3020
3018
3034
3036
3019
3012
3016
3014
3034
3017
3013
3015
3003
3002
3001

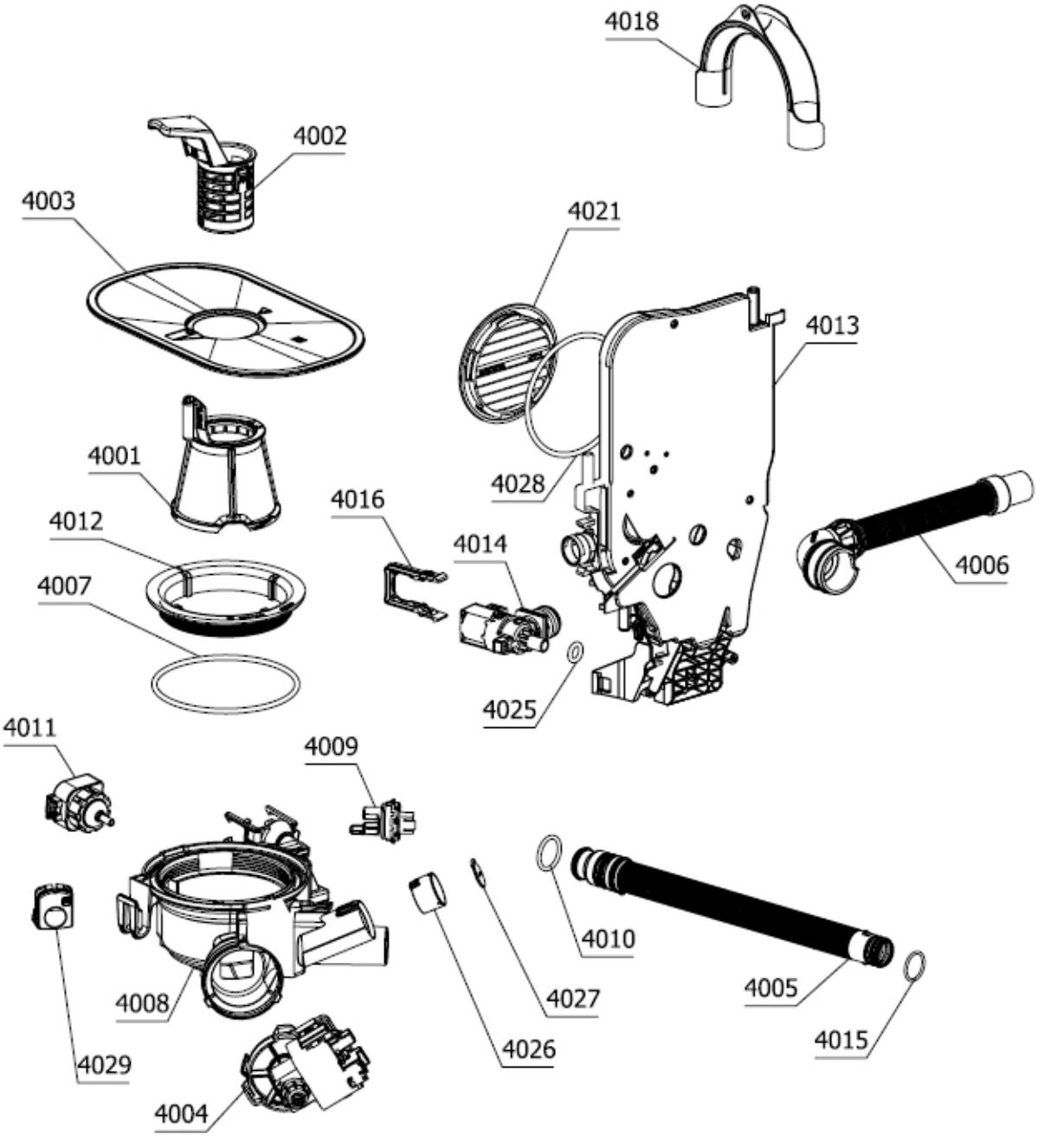
4018
4002
4003
4021
4013
4001
4028
4016
4012
4014
4006
4007
4025
4011
4009
4010
4008
4027
4005
4029
4026
4015
4004

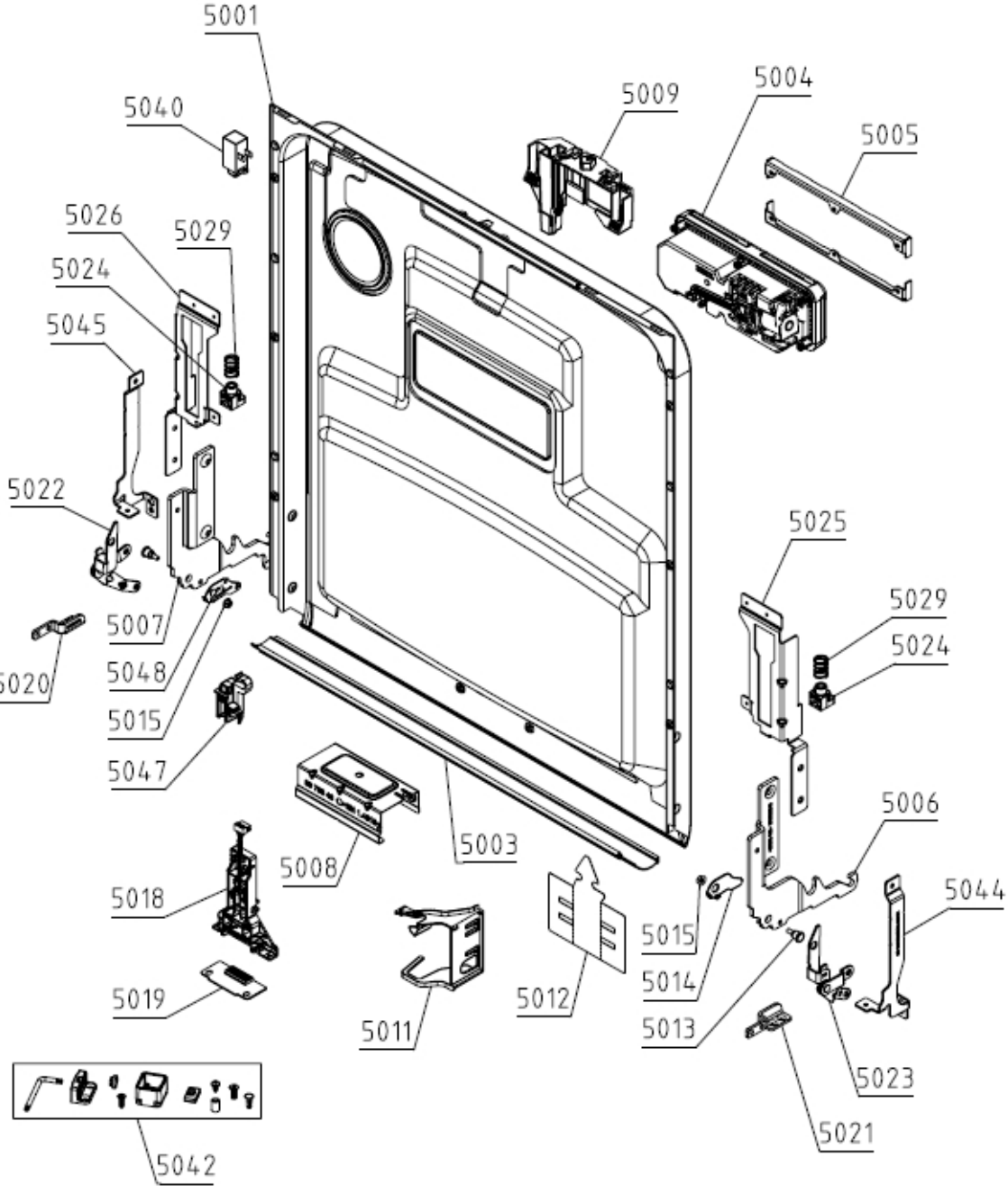
5001
5040
5009
5004
5005
5026
5029
5024
5045
5022
5025
5029
5024
5007
5048
5020
5015
5047
5008
5003
5006
5018
5044
5015
5014
5019
5012
5013
5011
5023
5021
5042

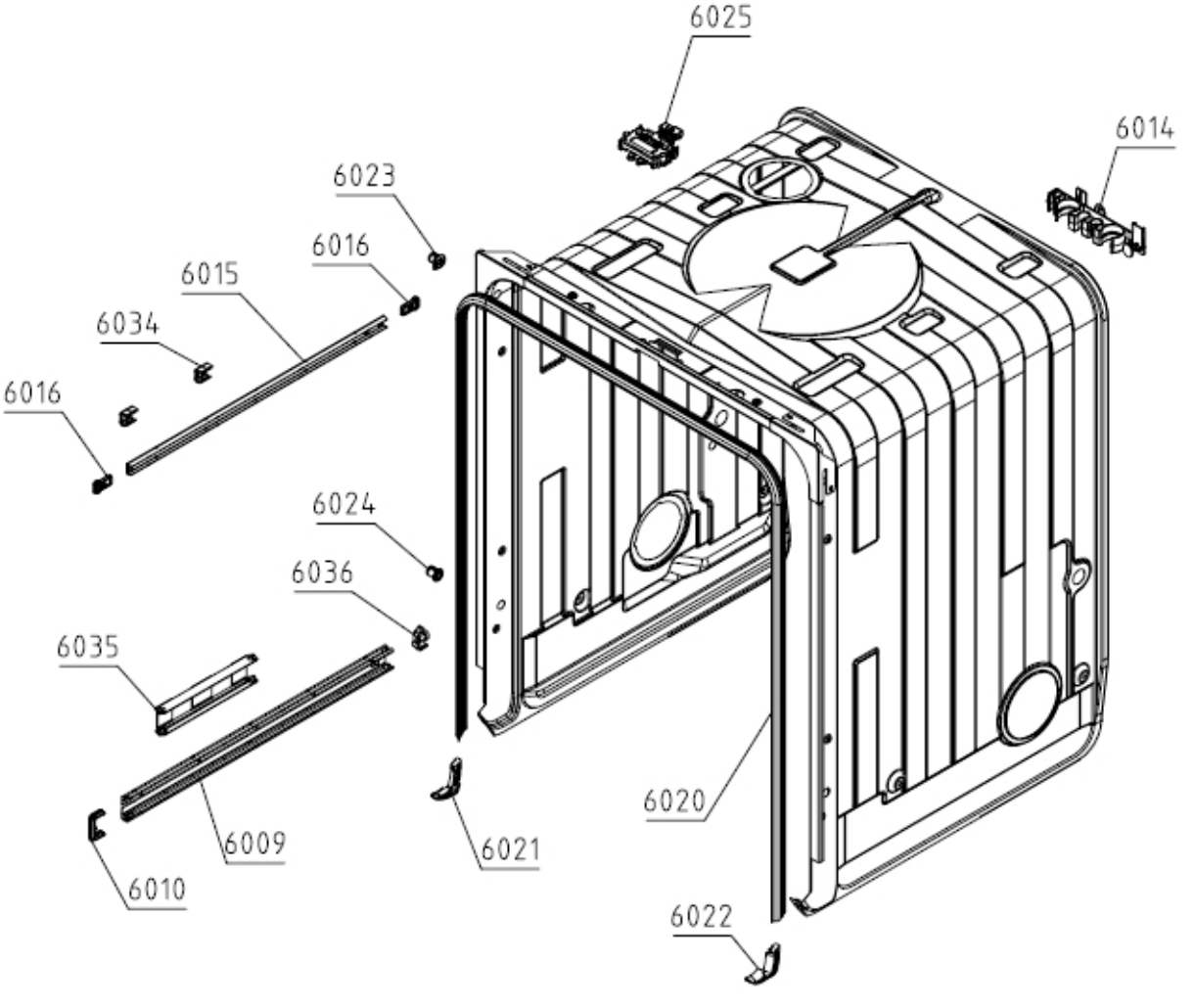
6025
6014
6023
6016
6015
6034
6016
6024
6036
6035
6020
6009
6021
6010
6022

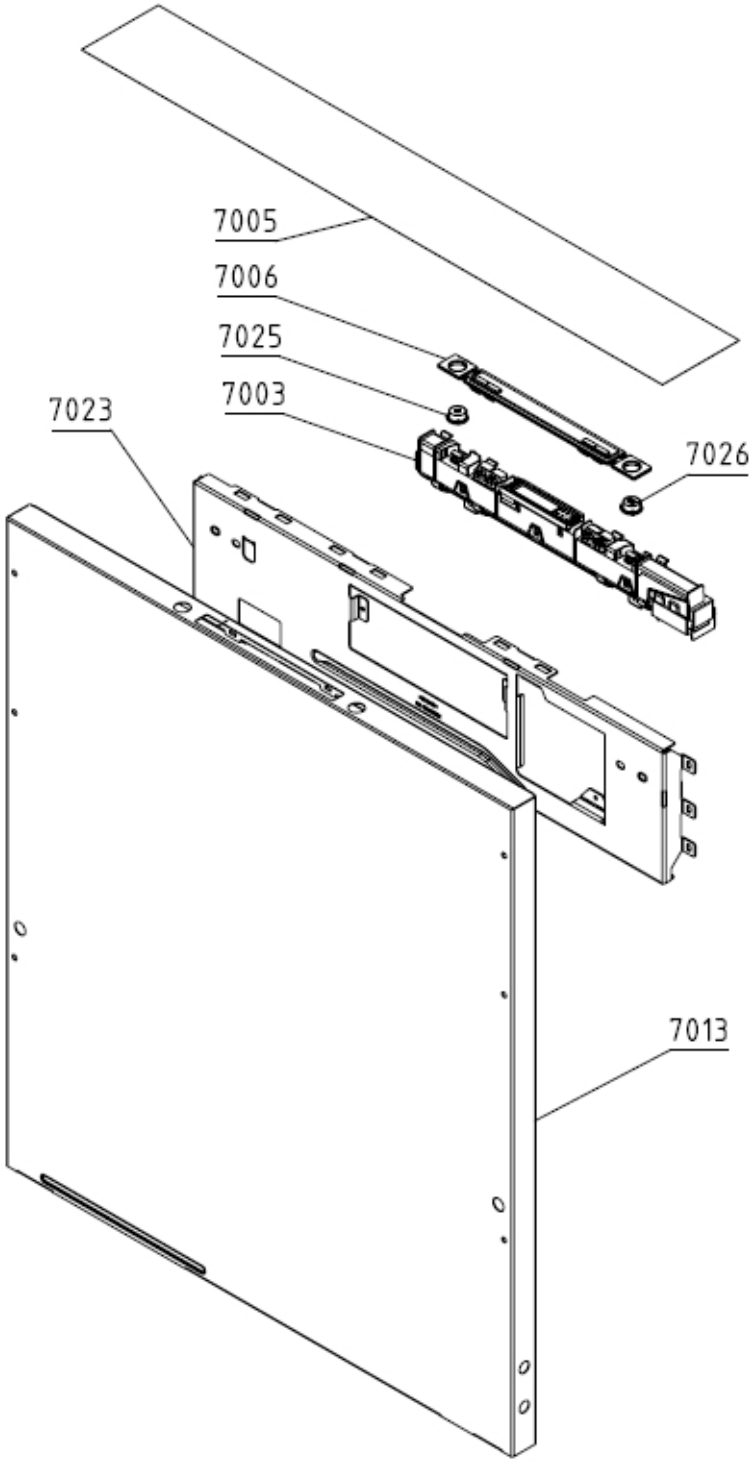
7005
7006
7025
7003
7023
7026
7013